Guitare Classique "dans le style"
SANTOS HERNANDEZ

Diapason: 650 mm
Loongueur du corps: 485mm
Largeurs du corps : 274-236-363
Epaisseur au tasseau du bas; 95mm
Epaisseur au tasseau du haut: 87mm
Diamètre de l'ouïe: 80
Epaisseur de la table: 2,1mm
Epaisseur du fond: 2mm

Table : épicéa
Eclisses: Cyprès
Manche: Cèdre
Chevalet: Palissandre

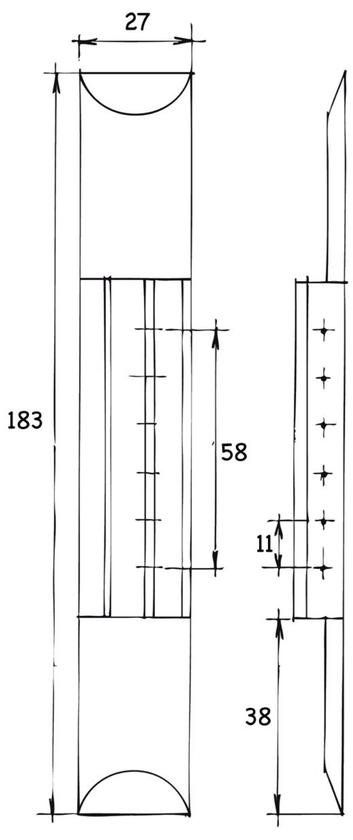

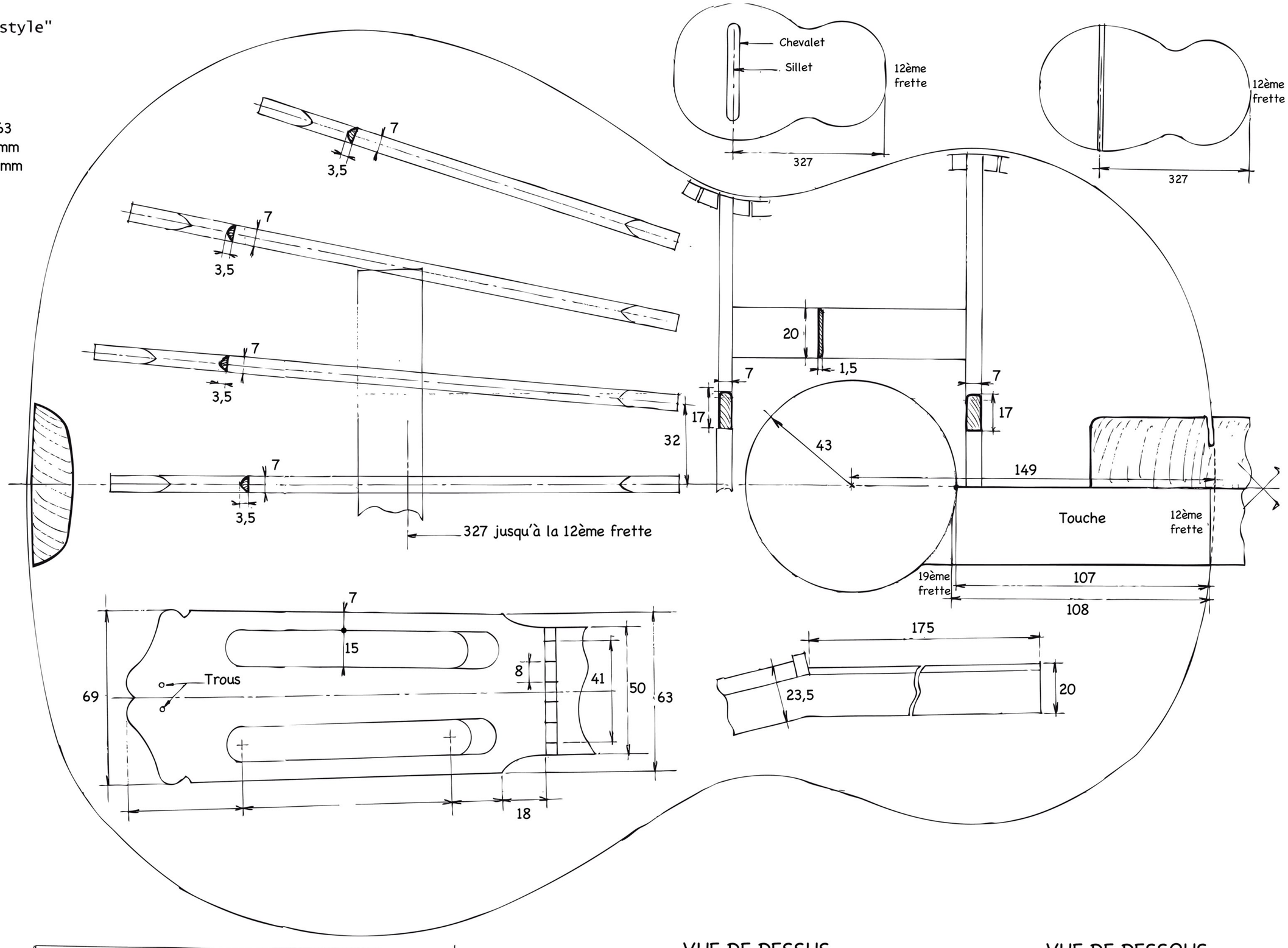

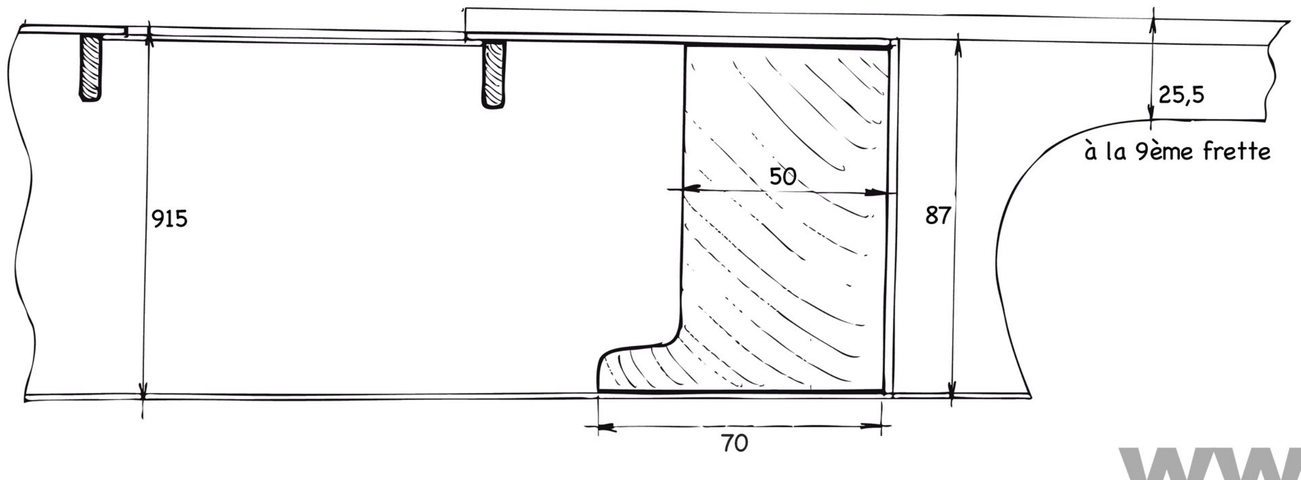

VUE DE DESSUS

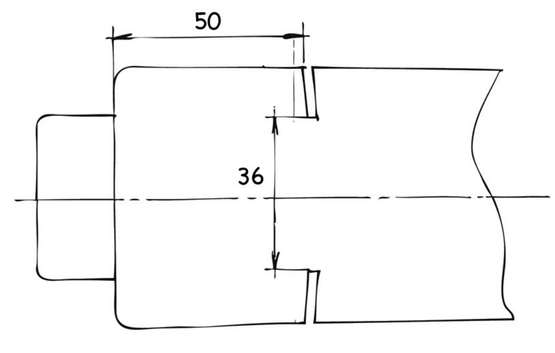

VUE DE DESSOUS

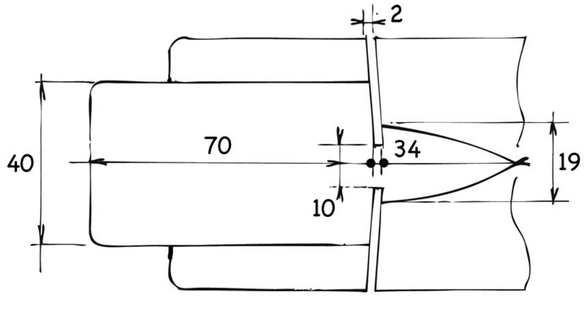

www.luthier-amateur.org